HA26PX

Plataforma de pluma articulada

ALPESUR
ALQUILER DE MAQUINARIA

Llamar al
955 631 104

- Pendular con movimiento vertical positivo y negativo 140º (+70º/-70º).
- Capacidad 230 Kg.
- 4 ruedas motrices y directrices.
- Altura sobre el suelo de 42 cm.
- Pendiente máxima 40 %.

ISO 9001
GRUPO PINGUELY HAULOTTE

ARTICULADAS · VERTICALES · TELESCOPICAS · TIJERAS · PLATAFORMAS REMOLCABLES

Haulotte®
ACCESO AL ESPACIO

HA26PX

PLATAFORMA DE PLUMA ARTICULADA

Las ventajas Haulotte®

- Accesibilidad optimizada gracias al pendular con movimiento vertical positivo y negativo (140º)
- Bloqueo diferencial hidráulico y una altura sobre el suelo de 42 cm permitiendo una utilización todo terreno
- Rotación de la torreta 360º continuo
- Rotación sobre el cuerpo
- Rotación cesta hidráulica de 180º
- Posición replegada facilitando el almacenaje y el transporte
- Productividad aumentada gracias a los mandos enteramente proporcionales y simultáneos
- Velocidad de traslación máxima 4,5 km/hora
- Robusta; fiable y fácil de mantener

EQUIPAMIENTO ESTANDAR

- 4 ruedas motrices y directrices con mandos simultáneos
- Limitador de carga en cesta
- Enchufe en la cesta 220 V/16 A
- Controlador de inclinación 3º
- Motor diesel Deutz insonorizado
- Baterías de arranque 12 V - 95 Ah
- Bomba manual de emergencia
- Posición de rueda libre
- Contador de horas
- Bloqueo de orientación
- Anillas de remolque y elevación
- Sonido de traslación

OPCIONES & ACCESORIOS

- Girofaro
- Luz de flash
- Faro de trabajo
- Catalizador

CE

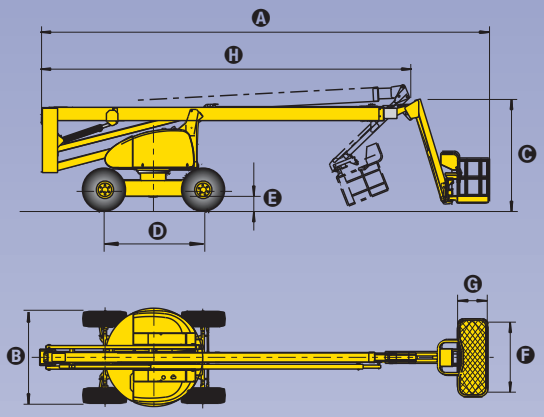

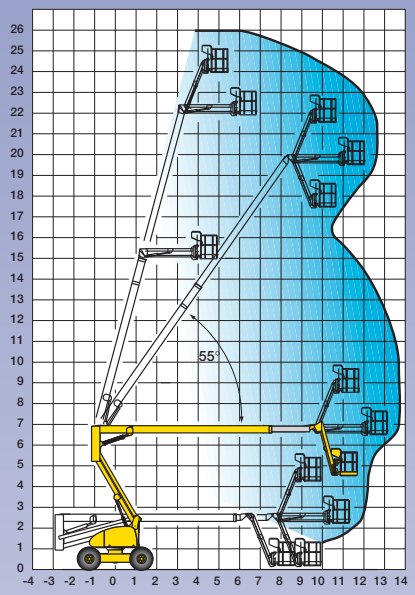

CARACTERISTICAS	
Altura de trabajo	26.0 m
Altura plataforma	24.0 m
Alcance máximo	14.6 m
Punto de articulación	6.8 m
Capacidad máxima	230kg
Abatimiento pendular	140º (+70º/-70º)
A Largo	11.9 m
B Ancho	2.35 m
C Altura replegada	2.67 m
D Distancia entre ejes	2.6 m
E Altura sobre suelo	42 cm
F x G Dimensiones plataforma	1.8 m x 0.8 m
H Largo de transporte	9.60 m
Altura de transporte	3.1 m
Velocidad de traslación	1.2 - 4.5 km/h
Radio de giro exterior	3.9 m
Rotación hidráulica torreta (continuo)	360 º
Rotación hidráulica cesta	180 º
Motor	Deutz Diesel F 4 L 1011 F 52 CV - 38 kw
Mandos	Proporcionales
Pendiente máxima	40%
Neumáticos inyectados	15 R 22
Deposito hidráulico	150 l
Deposito gasoil	150 l
Peso total	14.150 Kg

Ed. 01/2002-A - Nos reservamos el derecho de modificar las características técnicas de este documento sin previo aviso.

VALGOLEM RCS LYON B 399 955 806

DISTRIBUIDO POR

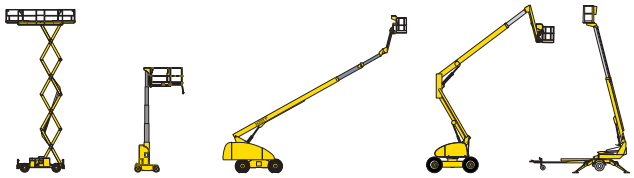

Haulotte®

HAULOTTE IBERICA • Avenida de la Constitución nº228 - 28850 Torrejón de Ardoz - Madrid - ESPAÑA • Tel. +34 91 656 97 77 • Fax +34 91 656 97 81 • e-mail : haulotteiberica@haulotteiberica.com
GRUPO PINGUELY-HAULOTTE - La Péronnière - B.P. 9 - 42152 L'Horme - FRANCE • Tel. +33 (0) 4 77 29 24 24 • Fax +33 (0) 4 77 29 43 95 • e-mail : haulotte@haulotte.com
Web : http://www.haulotte.com